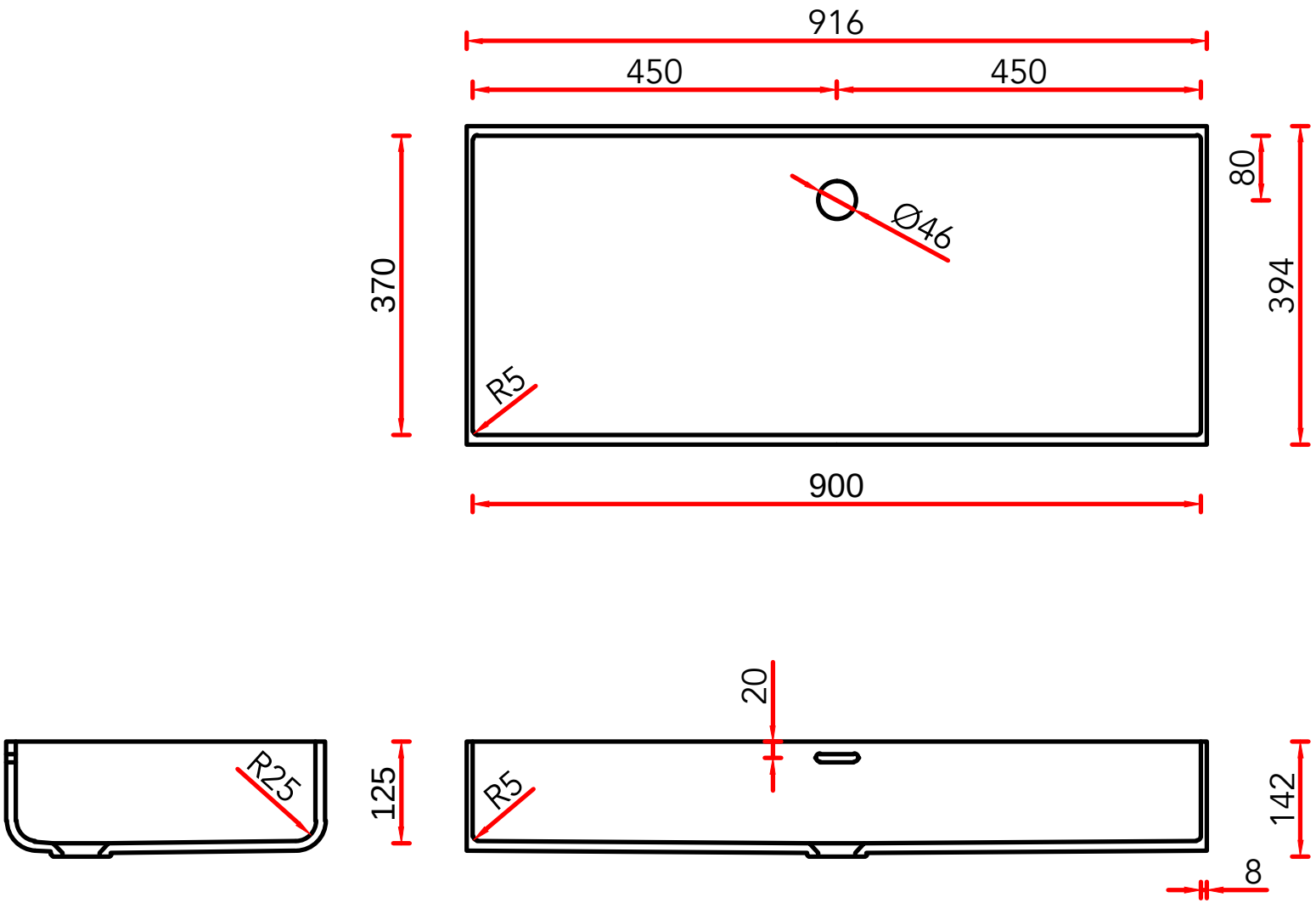FP 60-900