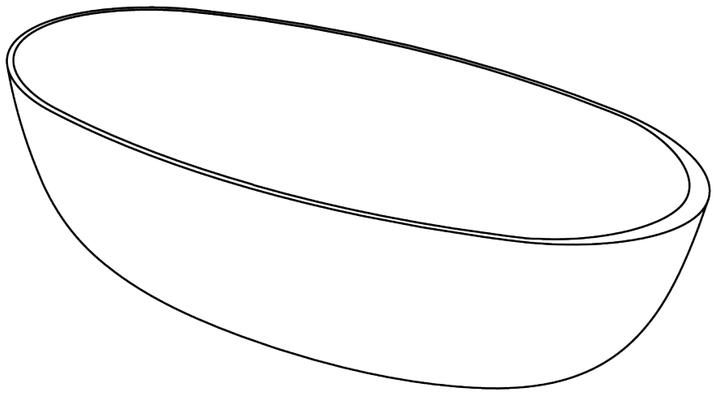

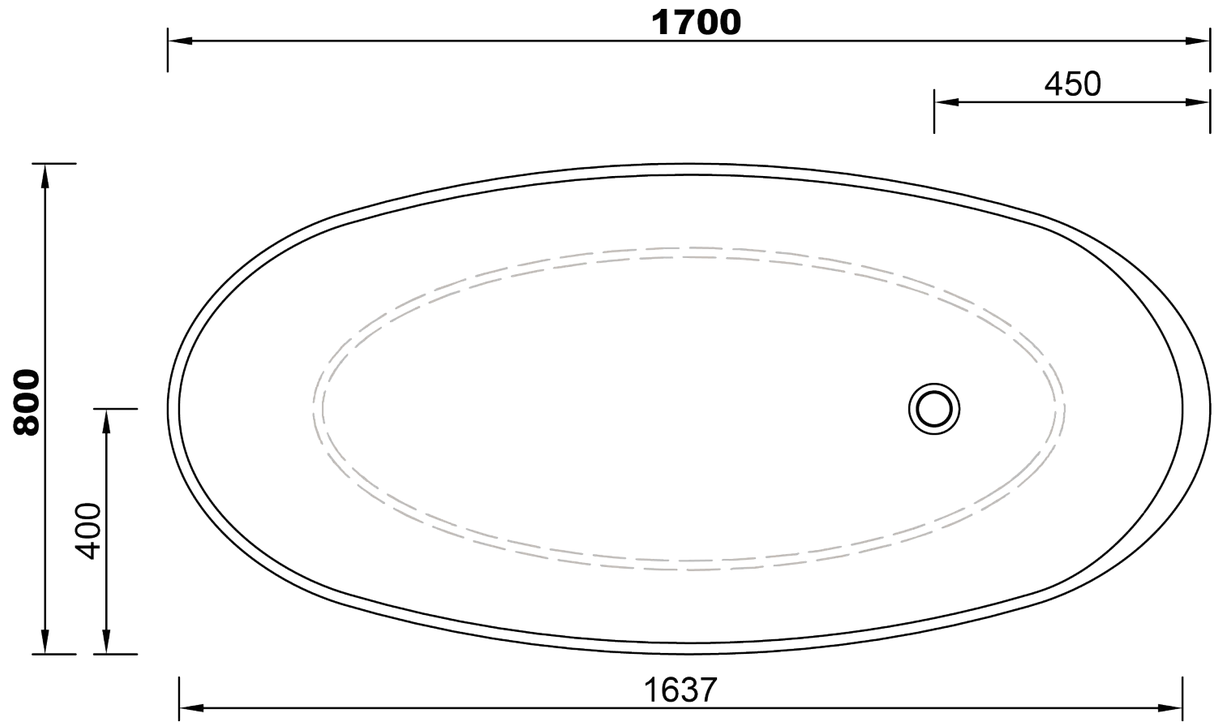
1700
450
800
400
1637

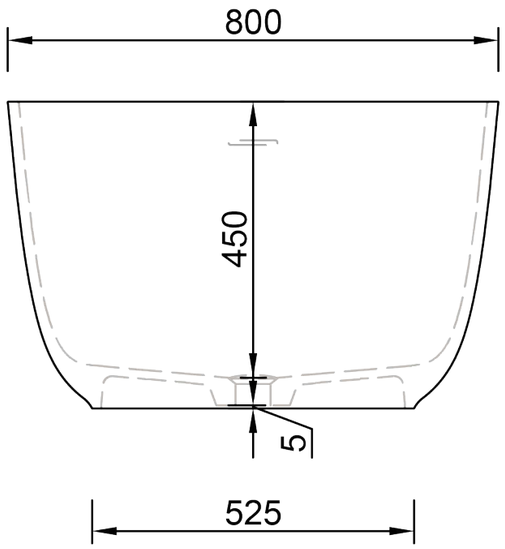
800
450
5
525

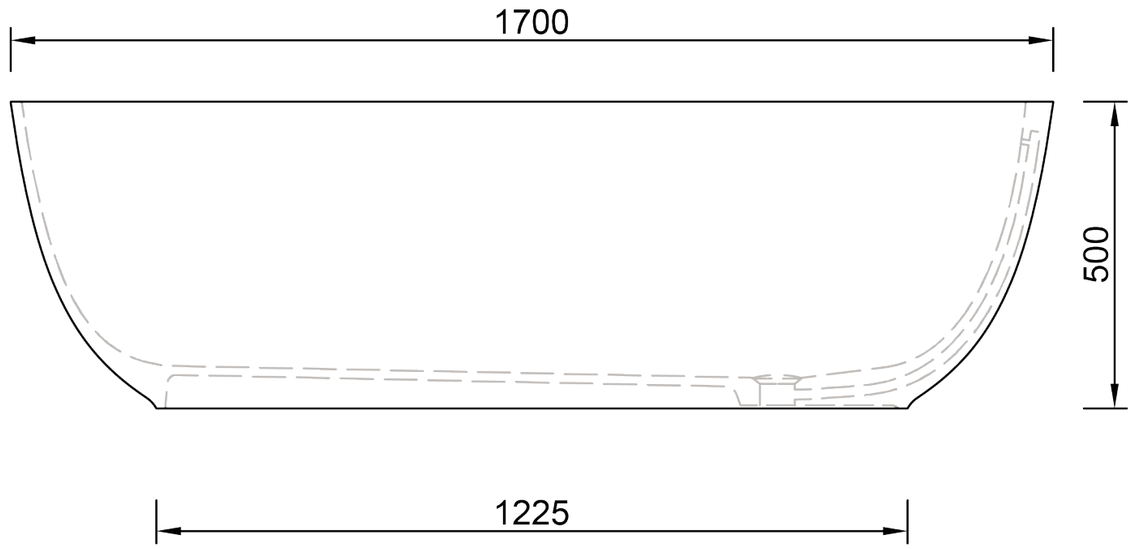
1700
500
1225