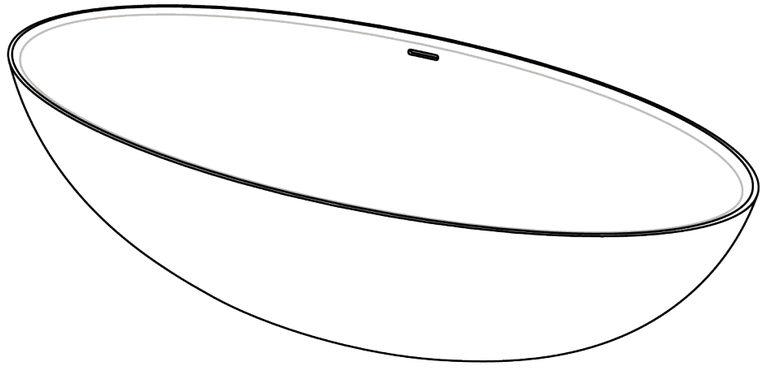

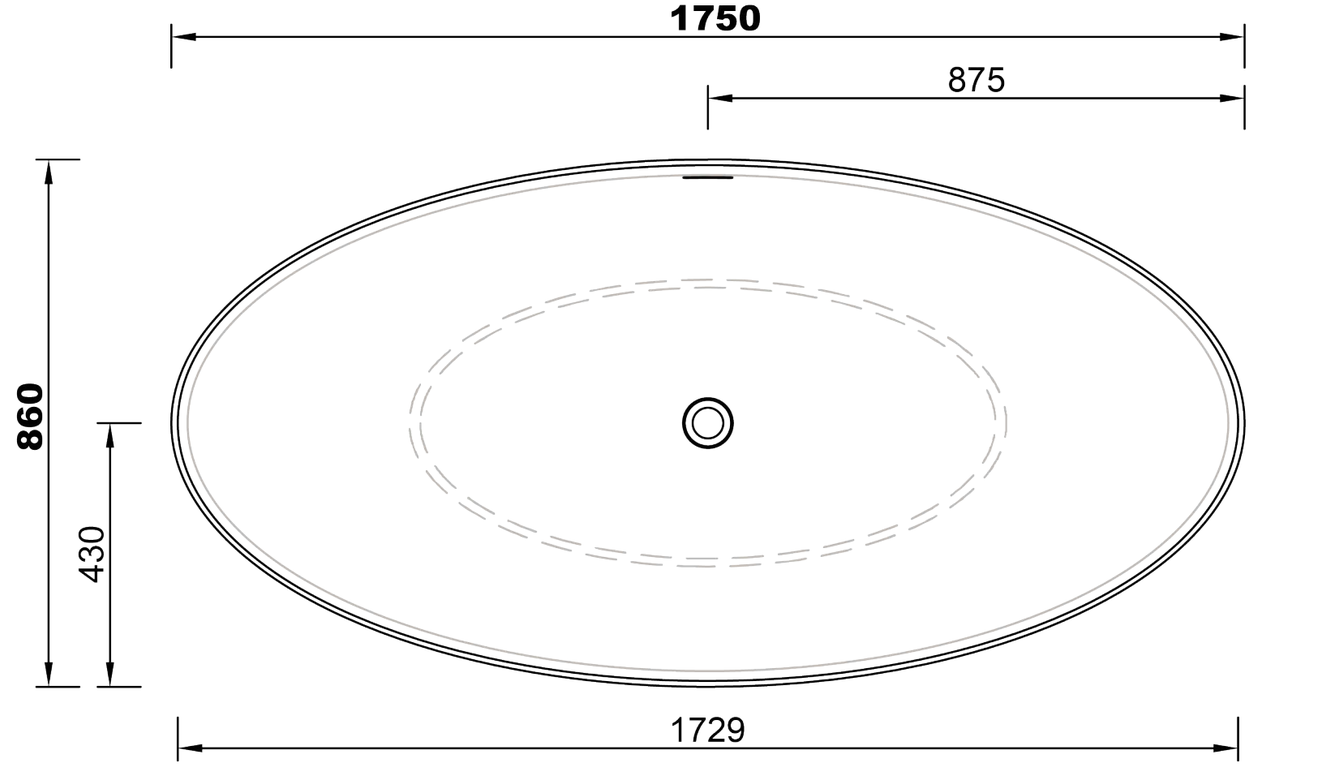
1750
875
860
430
1729

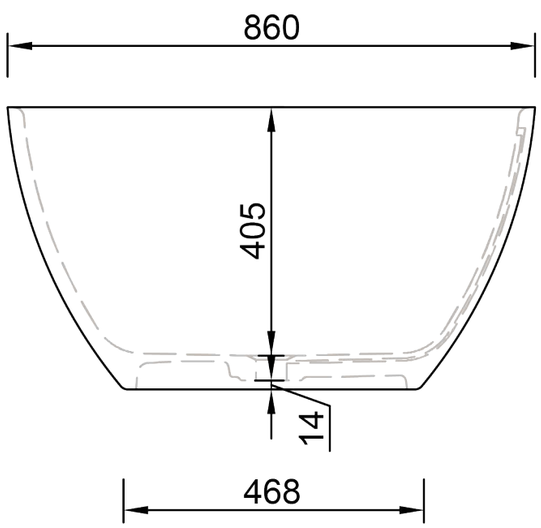
860
405
14
468

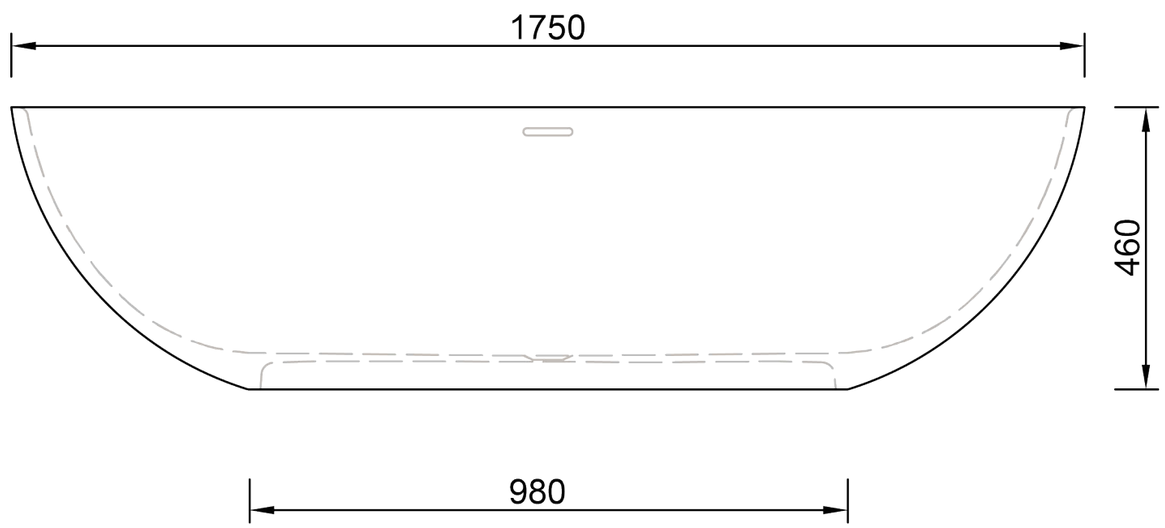
1750
460
980