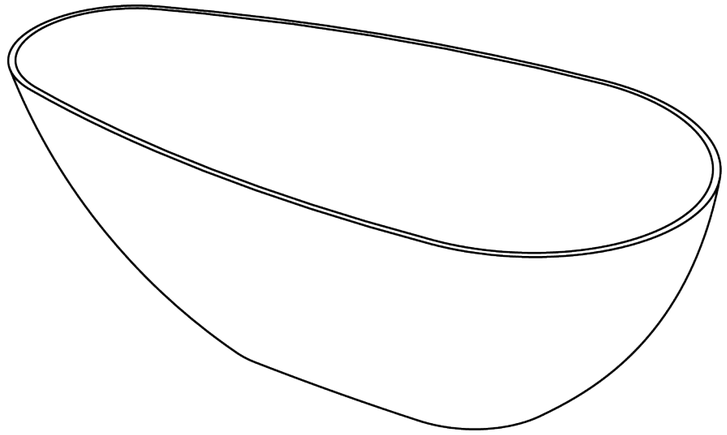

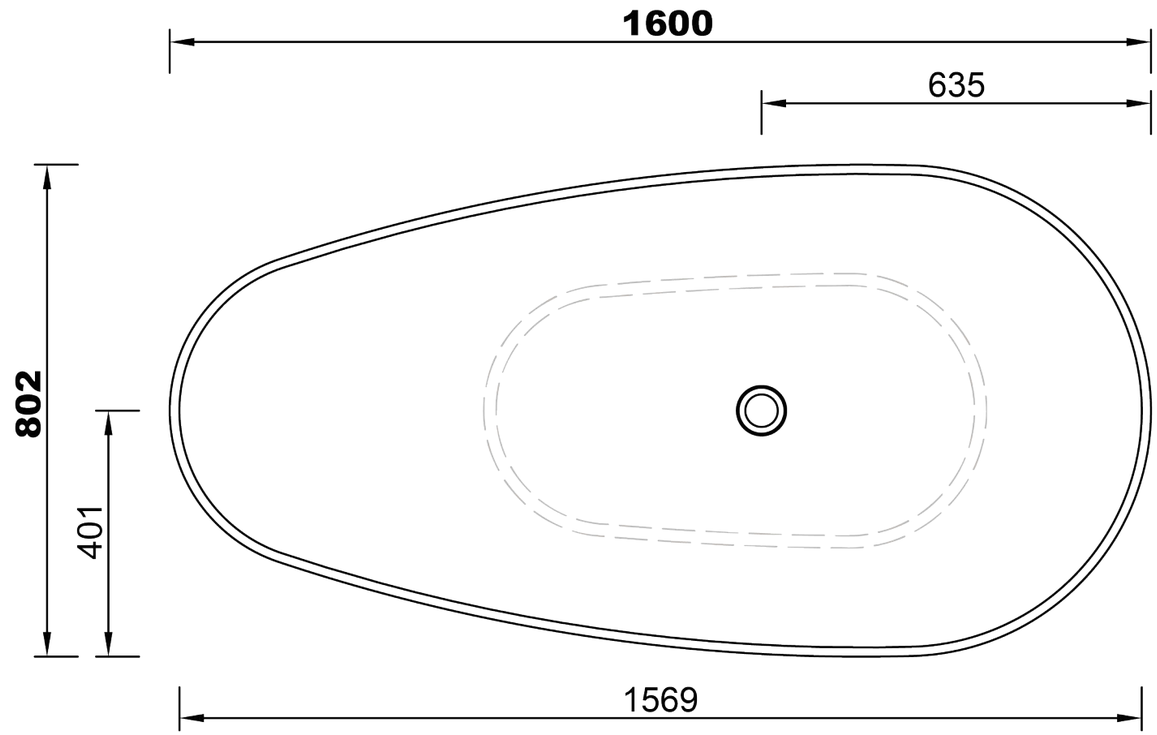
1600
635
802
401
1569

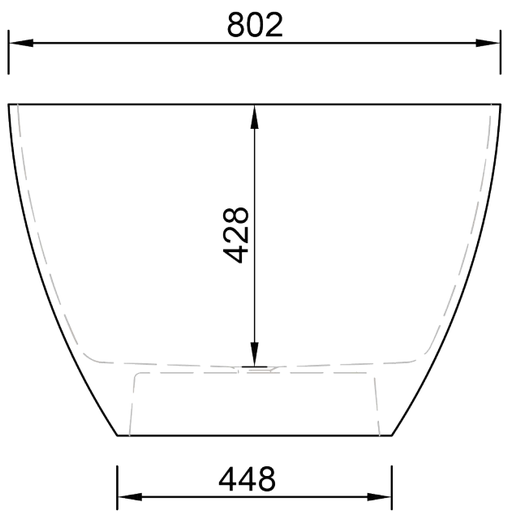
802
428
448

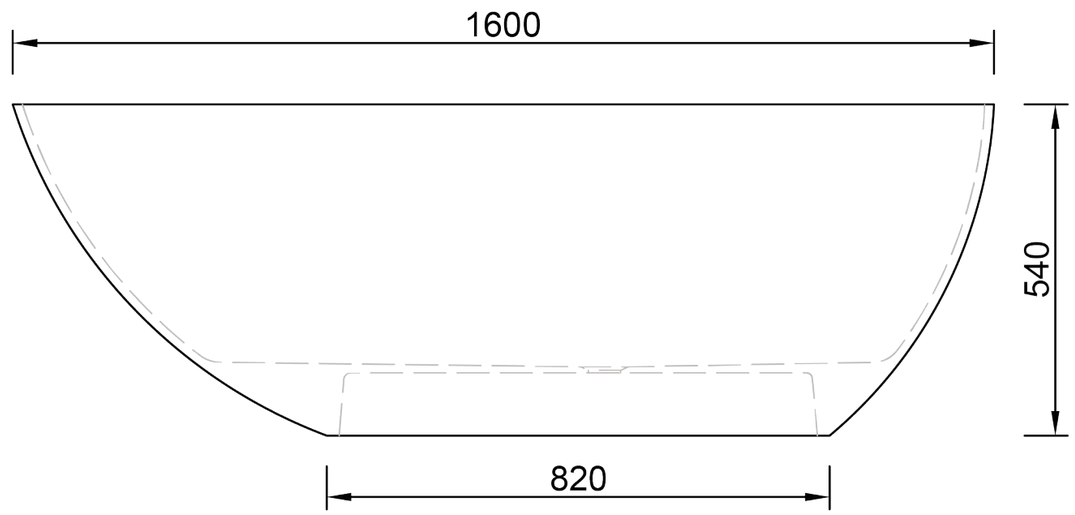
1600
540
820